Séquence : 09

Document : TD06
Lycée Dorian
Renaud Costadoat
Françoise Puig

Avec Correction

Défauts géométriques

Référence	S09 - TD06
Compétences	A5-04: Justifier le besoin fonctionnel d'une spécification. A5-05: Décoder les spécifications géométriques par taille, par zone et par gabarit. A5-06: Analyser le lien entre la liaison mécanique et les systèmes de référence associés aux surfaces des c F3-03: Concevoir une pièce en optimisant le triptyque produit-procédés-matériaux.
Description	Analyser l'impact des défauts géométriques
Système	Variateur de vitesse

1 Variateur de vitesse

Un variateur de vitesse est un dispositif mécanique permettant de faire varier, **de manière continue**, le rapport de démultiplication d'un moteur. Il est utilisé en remplacement d'une boîte de vitesses.

L'étude va porter sur la pièce 5.

Question 1 : Représenter la pièce sur 3 vues représentatives.

Question 2 : Colorier les surfaces fonctionnelles de cette pièce.

Question 3 : Représenter cette pièce en incluant un ensemble de défauts géométriques.

Question 4 : Exprimer les défauts, concernant ces surfaces, qui doivent être limités afin de garantir le respect du fonctionnement du variateur.

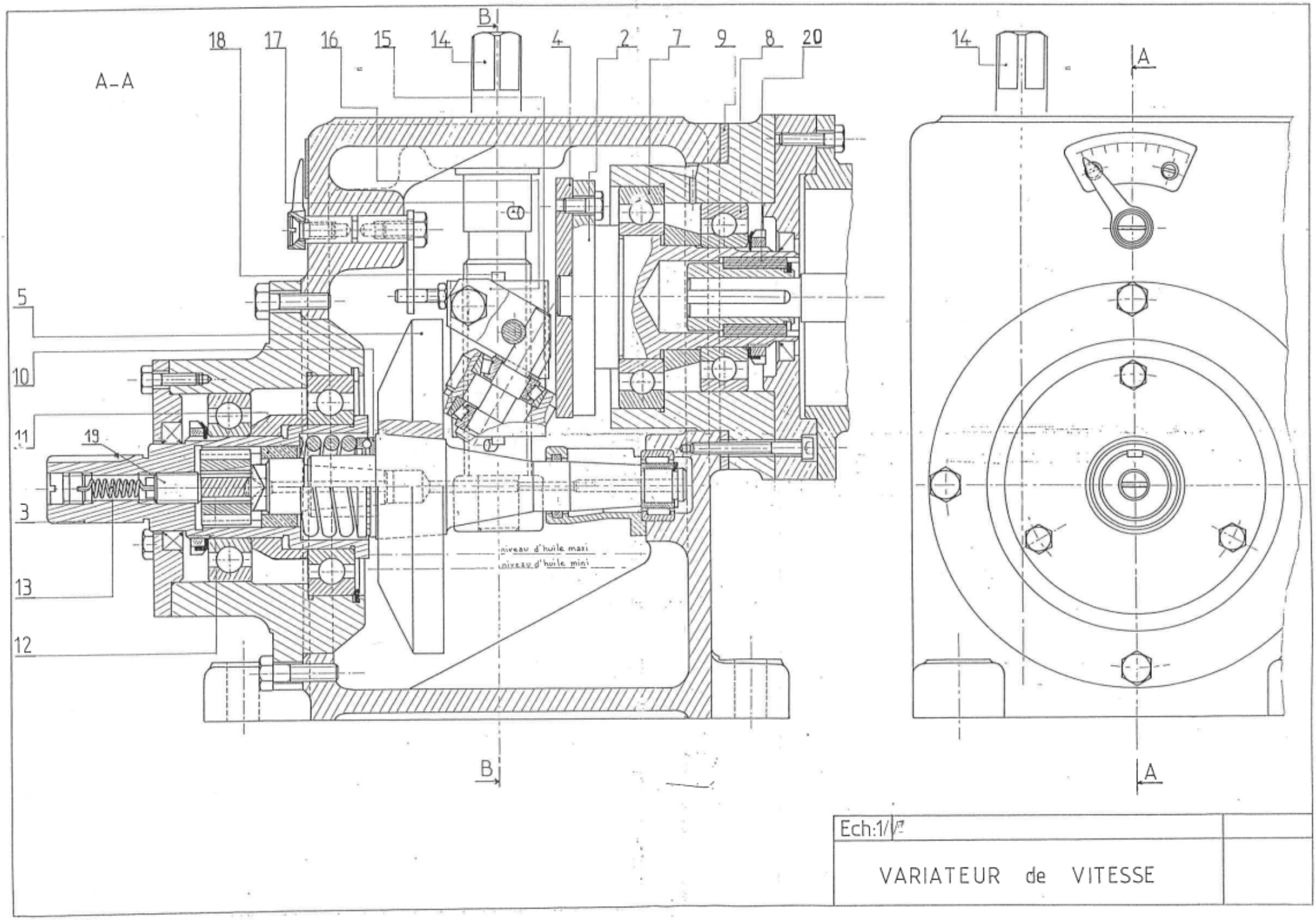
A-A
B
18
17
16
15
14
4
2
7
9
8
20
5
10
11
19
3
13
12
niveau d'huile maxi
niveau d'huile mini
A
Ech:1/
VARIATEUR de VITESSE

2 Correction

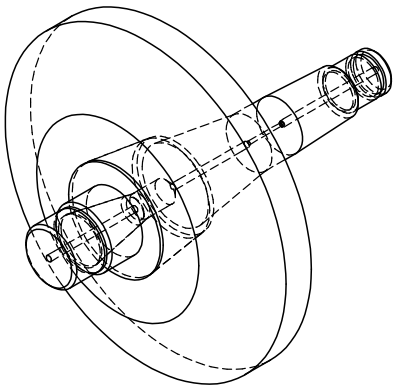

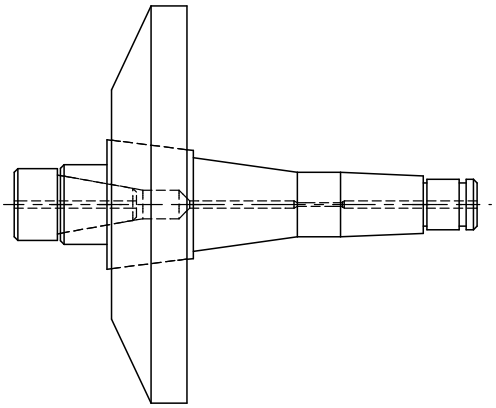

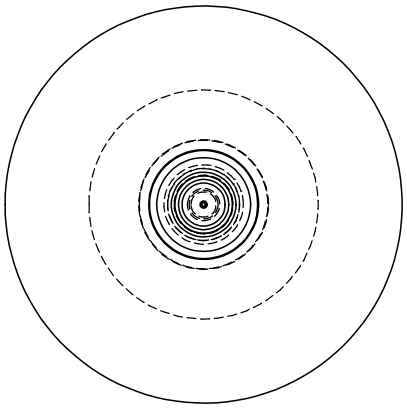

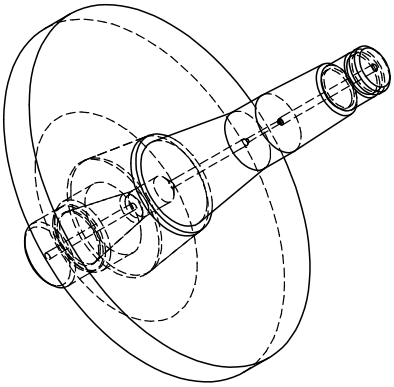
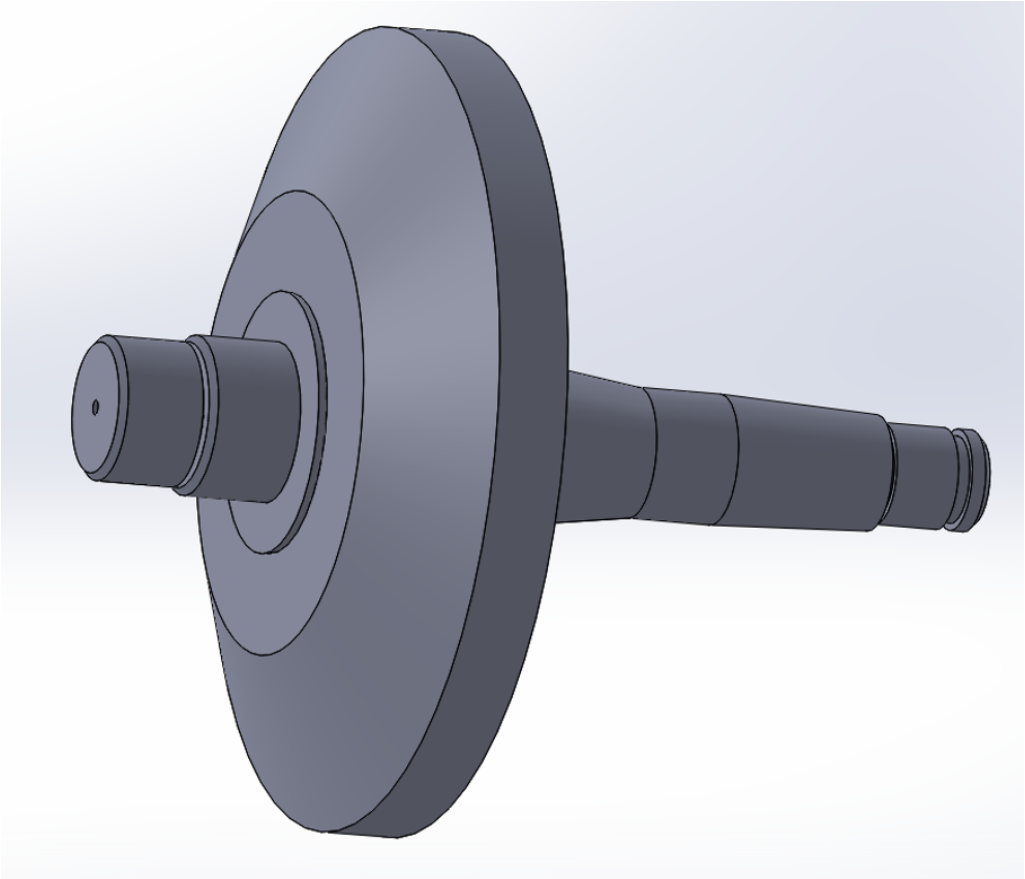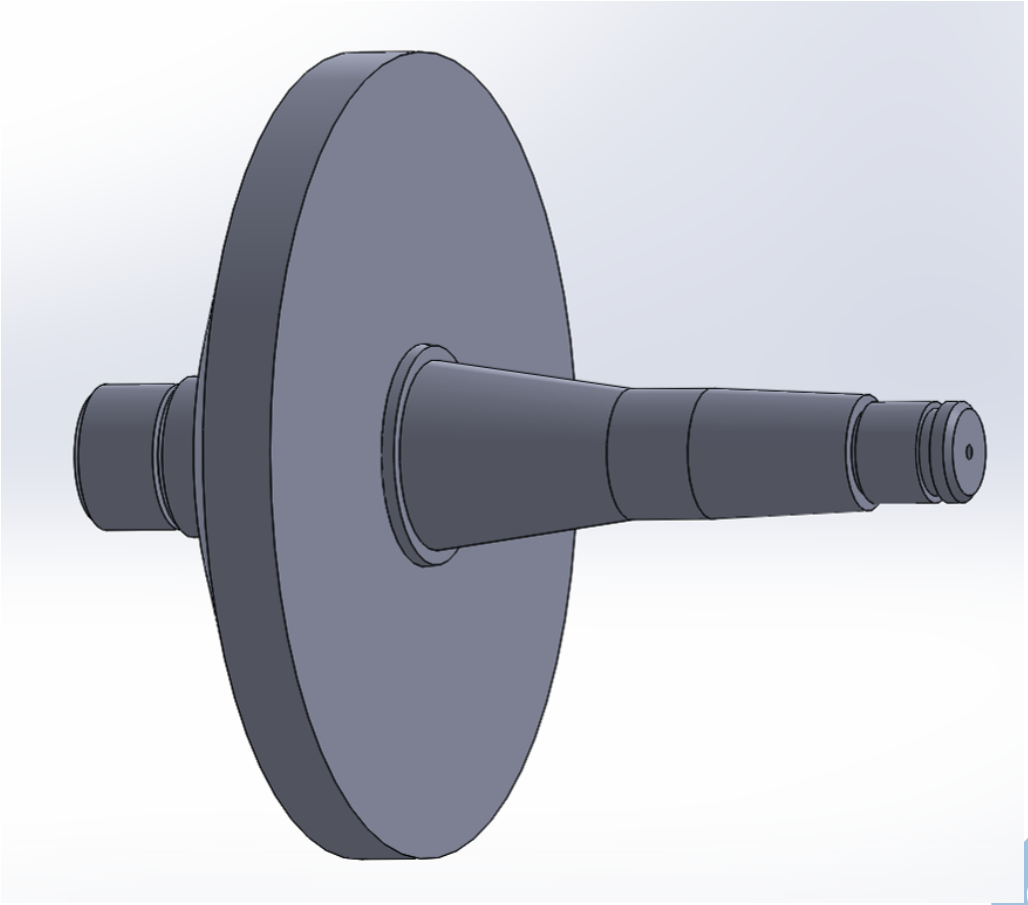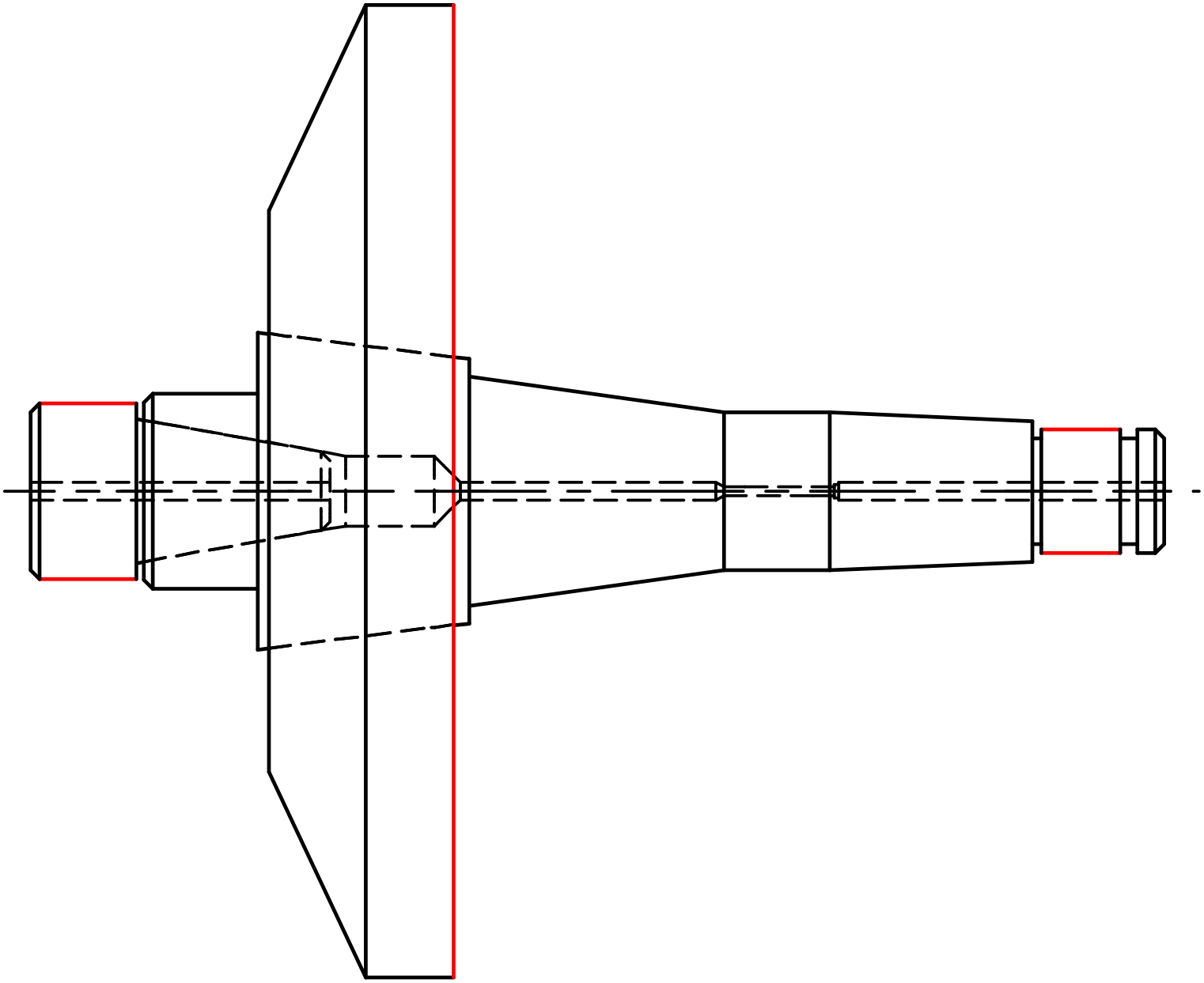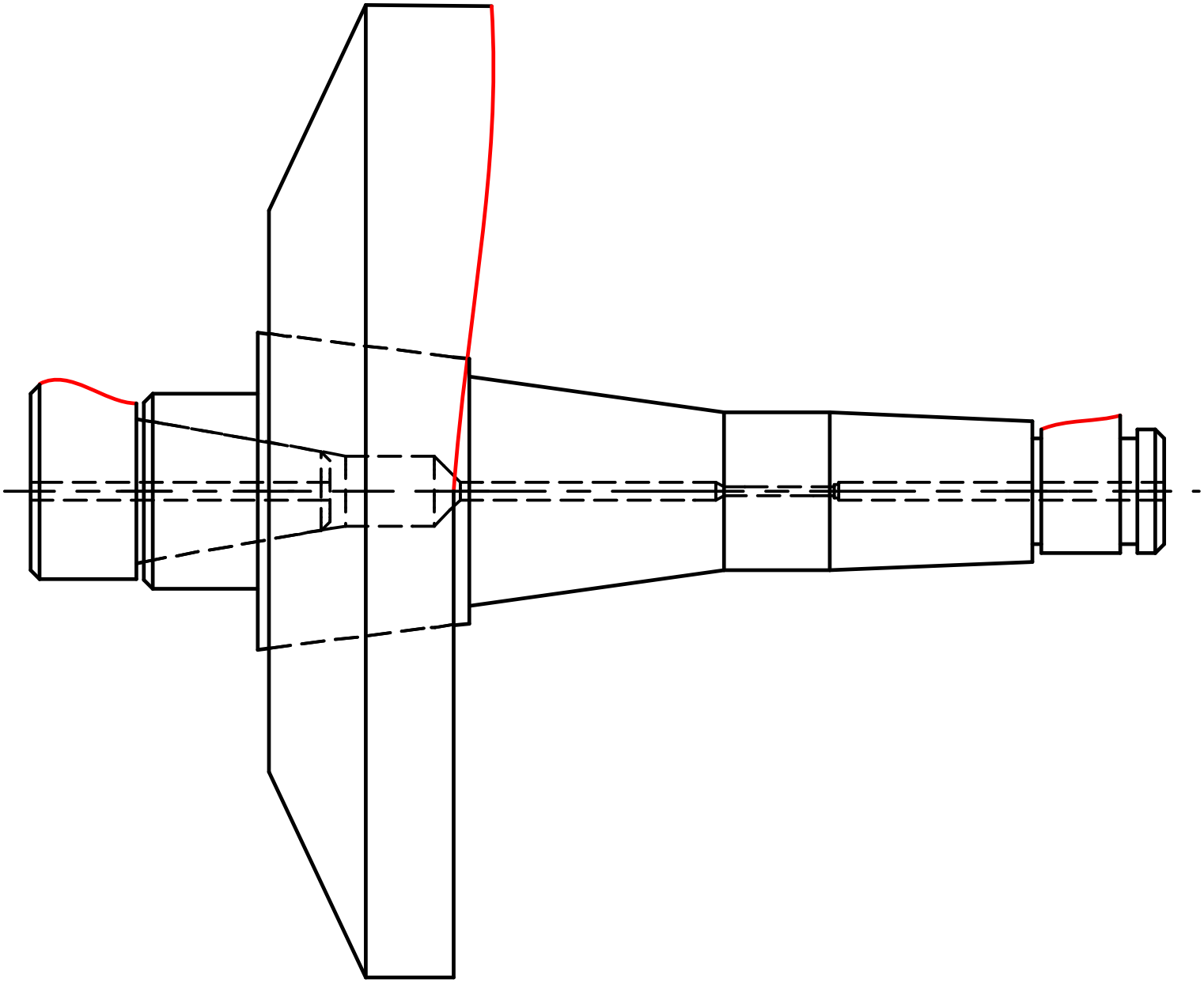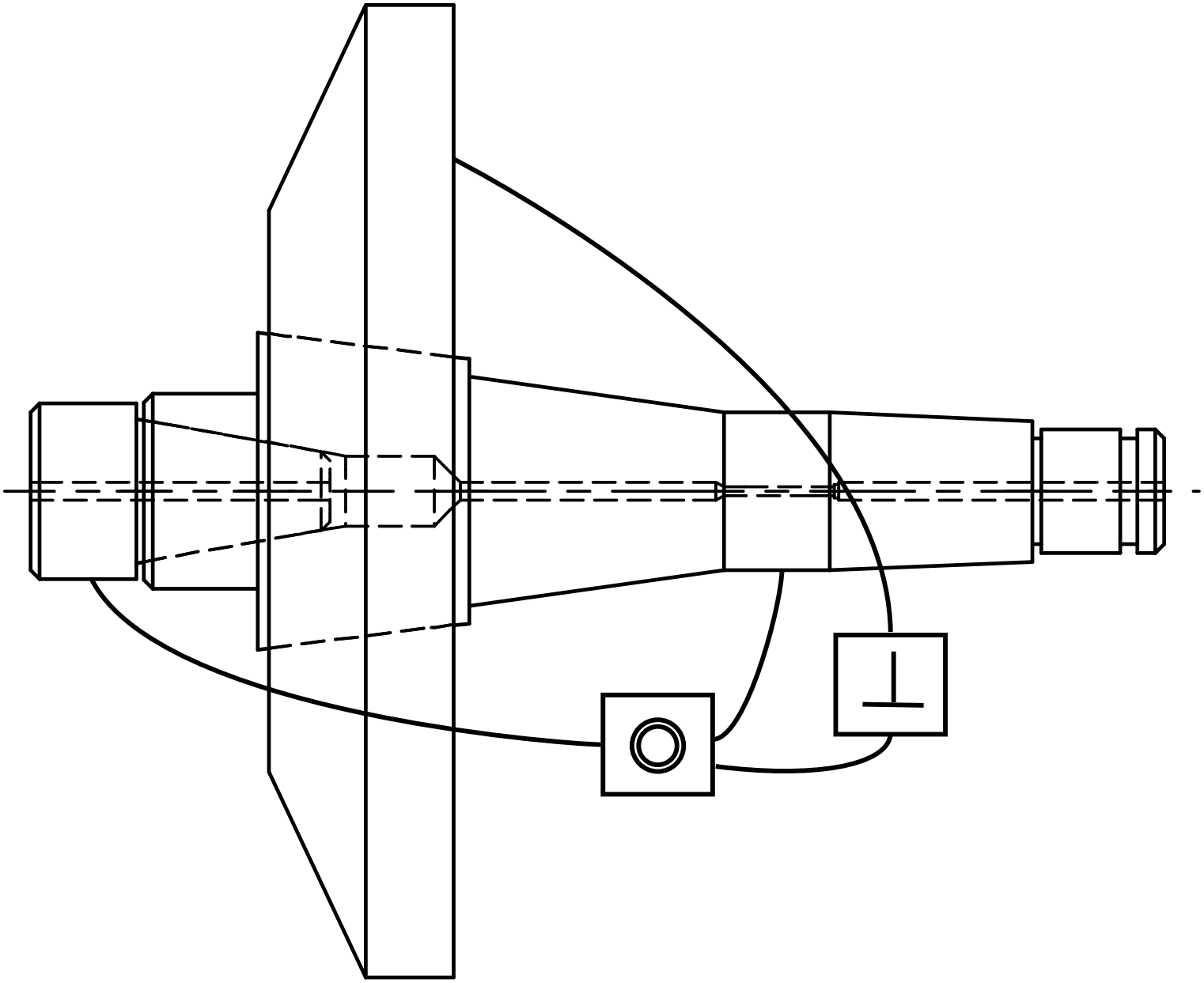
SAUF INDICATION CONTRAIRE: LES COTES SONT EN MILLIMETRES ETAT DE SURFACE: TOLERANCES: LINEAIRES: ANGULAIRES:	FINITION:			CASSER LES ANGLES VIFS	NE PAS CHANGER L'ECHELLE	REVISION
	NOM	SIGNATURE	DATE		TITRE:	
AUTEUR						
VERIF.						
APPR.						
FAB.						
QUAL.				MATERIAU:	No. DE PLAN	A4
					Piece5	
				MASSE:	ECHELLE:1:5	FEUILLE 1 SUR 1